Projecteur LED sans détecteur

Spot Garden

sans détecteur de mouvement
EAN 4007841 068660
Réf. 068660
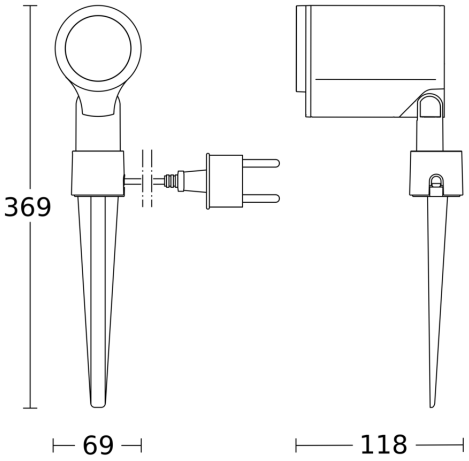
Dessin dimensionnel